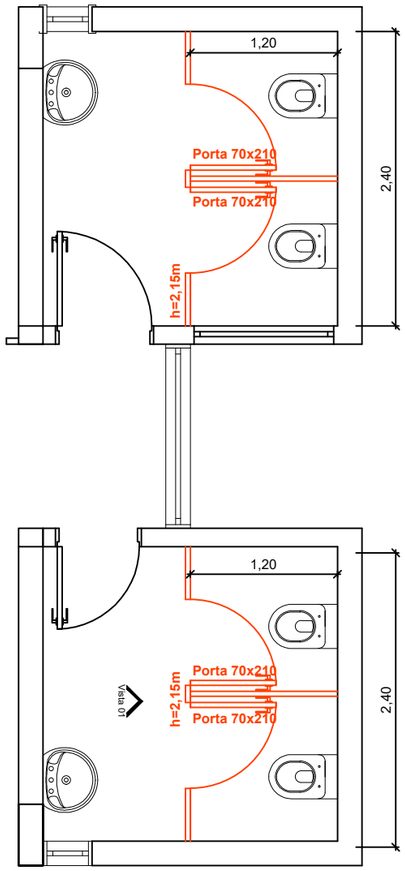

Planta baixa inferior

Esc: 1/50

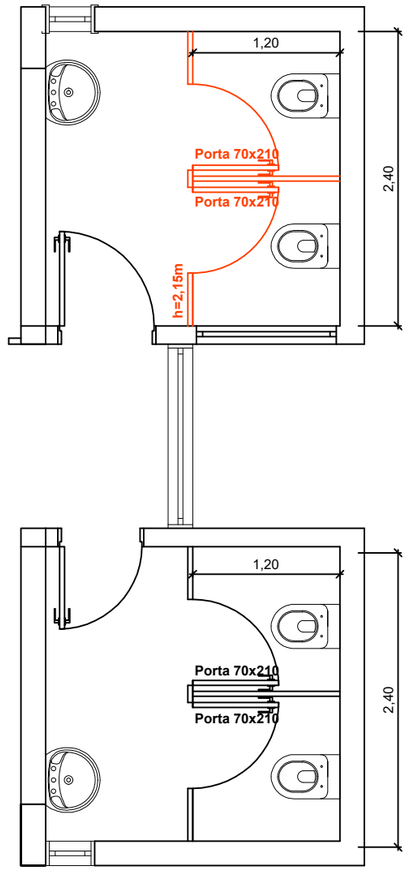

Planta baixa superior

Esc: 1/50

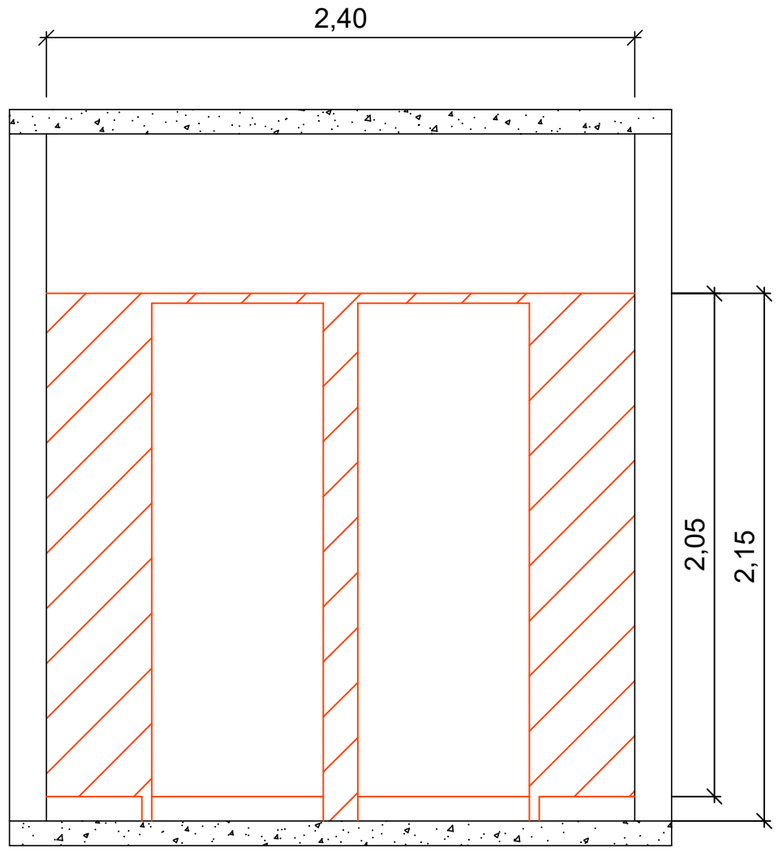

Vista

Esc: 1/25

PREFEITURA MUNICIPAL DE PERITIBA

Projeto:
Divisórias Banheiro

Descrição:
Plantas baixas

Responsáveis técnicos:

Engº Daniel Jocelio Fantin
CREA/SC 170122-0

Engº Luan Picinin Sartori
CREA/SC 125567-8

Área total: 18,81 m²

Área do terreno: - m²

Data: Out/2025

Proprietário:

Prefeitura Municipal de Peritiba
CNPJ 82.815.085/0001-20

Escala: Indicada

Prancha: 01/01